# СТИСЛА ПОЯСНЮВАЛЬНА ЗАПИСКА

1. Стаціонарна тимчасова споруда для здійснення підприємницької діяльності має торгівельні примщення для тимчасового перебування людей.
2. За умовну позначку ±0.000 прийнятий рівень чистої підлоги ТС.
Ступень вогнестійкості - Ша.
Габаритні розміри павільйона у плані - 4,00 х 1,80 м.
Загальна площа ТС - 5,50 м$^2$. Площа твердого покриття – 6,00 м$^2$.
Внутрішня висота від рівня чистої підлоги складає - 2,35м.
Загальна висота складає - 2, 60 м.
Грунт заснування, до встановлення ТС, ретельно утрамбовується щебнем та укладається бетонна тротуарна плитка.
Стіни споруди запроектовані товщиною 100 мм із утеплювачем з мінеральної вати та обшивкою з обох сторін.
Обшивка стін по каркасу. Фасадне скління з вакуумними склопакетами, внутрішня обробка (стіни та стеля) – пластикова вагонка.
Підлога - дерев'яні дошки 40 мм по металевому каркасу з утеплювачем з мінераловатних плит та покриттям з негорючого матеріалу.
Покрівля - металева, по металевим прогонам і решетуванню, з утеплювачем з мінераловатних плит, гідро- і пароізоляцією.

Зовнішня обробка:
поверхні стін - фасадне скління з вакуумними склопакетами, обшивка металевий лист.
покрівля – металевий лист.

3.Тимчасова споруда підключається до мереж електропостачання згідно з діючими нормами та ТУ. Точка підключення - згідно з ТУ.
Опалення - електричне з встановленням навісних електро-конвекторів з регулюванням температури.
Освітлення приміщення виконується світильниками з люминісцентними лампами.
Розподільні мережі виконані проводами з мідними жилами, що прокладені у трубах та приховані в обшивці стін.
Захист мереж від дії струмів коротких замикань та перевантажень здійснюється автоматичними вимикачами щитка.
4. Благоустрій прилеглої території виконується згідно з планом благоустрою.

Директор ПП «АРХМАЙСТЕР» Горбачова Н.В

Архітектор Бойцова С.П
Кваліфікаційний сертифікат серія АР №000262

# ЕСКІЗИ ФАСАДІВ ТС

Головний фасад ТС М 1:50

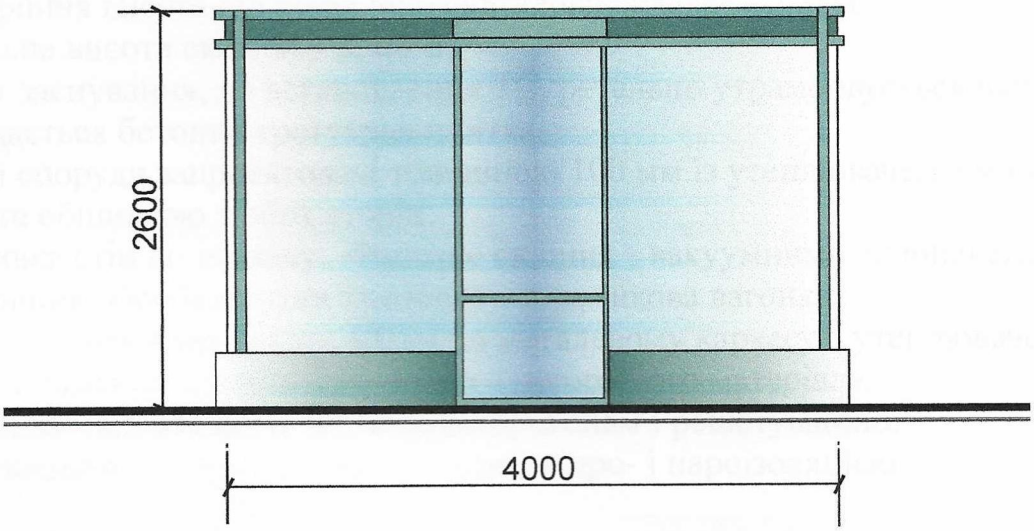


Бічний фасад ТС М 1:50

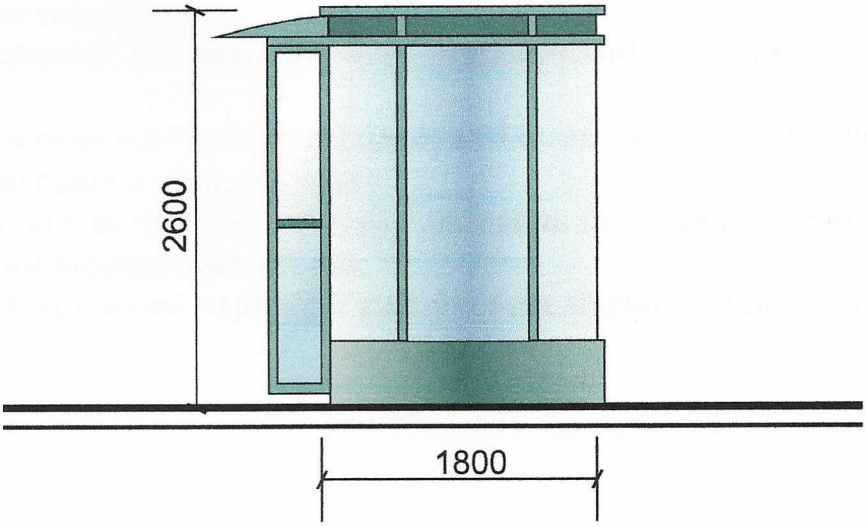


Директор ПП «АРХМАЙСТЕР» Горбачова Н.В

Архітектор Бойцова С.П

Кваліфікаційний сертифікат серія АР №000262

## План ТС М 1:50

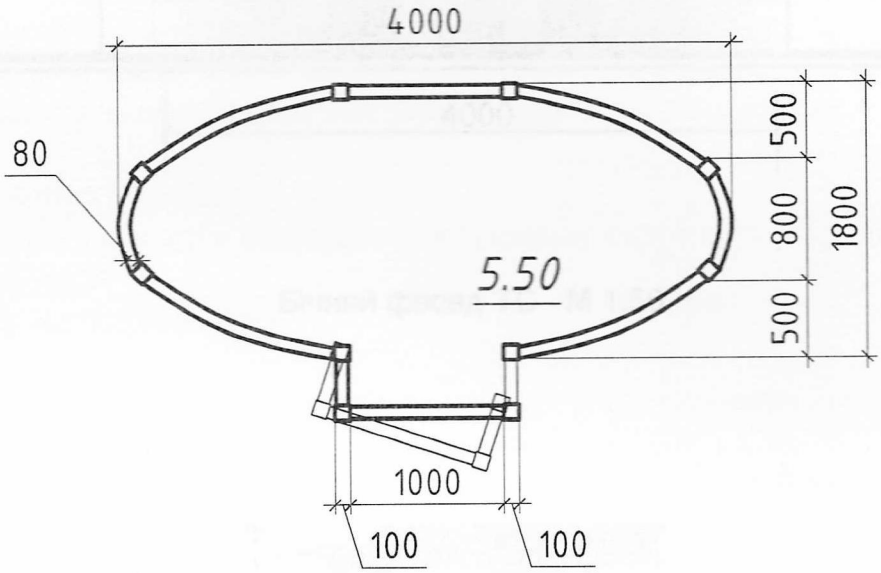


Директор ПП «АРХМАЙСТЕР» Горбачова Н.В

Архітектор Бойцова С.П

Кваліфікаційний сертифікат серія АР №000262

# СХЕМА РОЗМІЩЕННЯ ТС М 1:200

**Площа земельної ділянки згідно з документами на землекористування - землі міста**

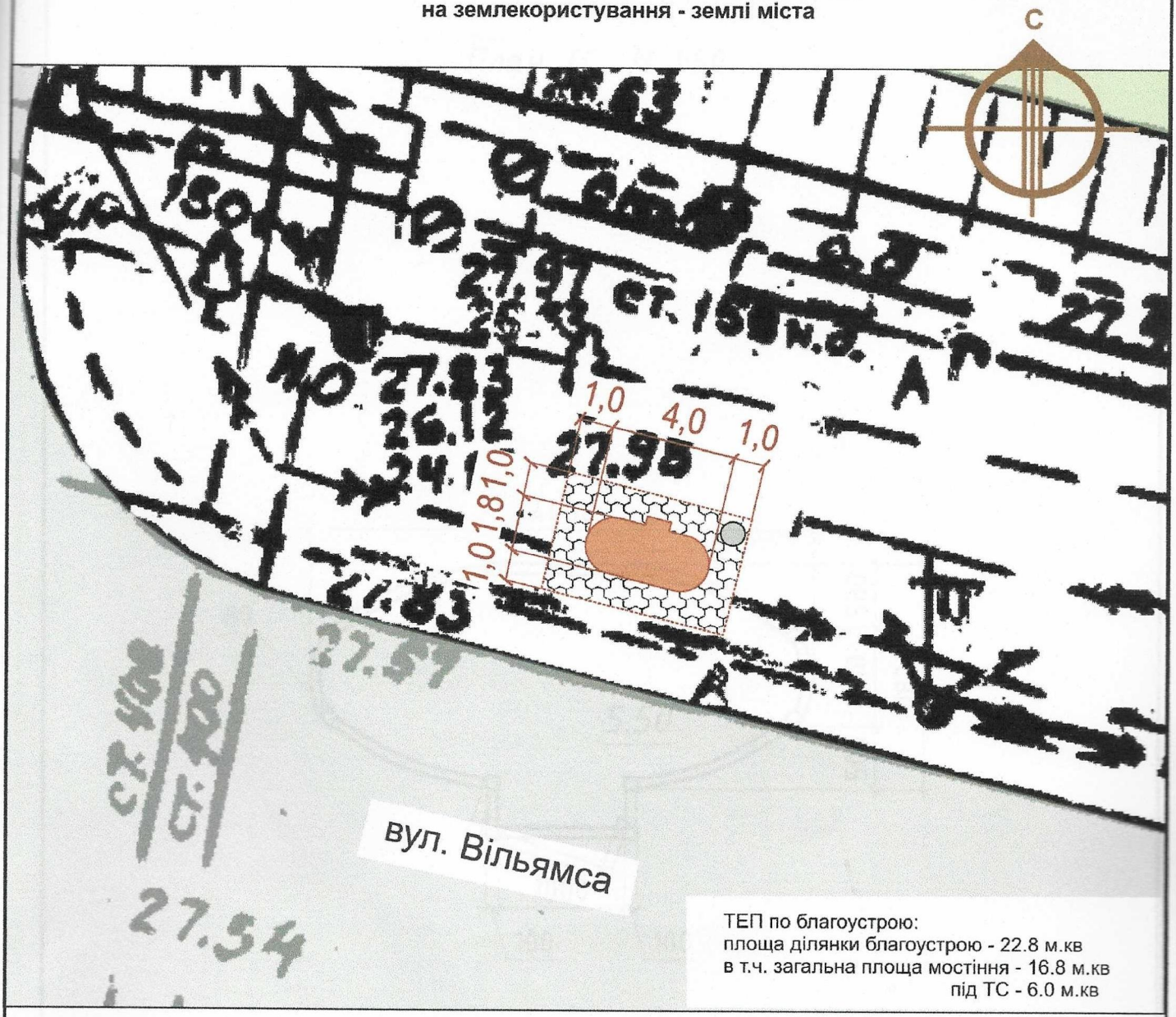


ТЕП по благоустрою:
площа ділянки благоустрою - 22.8 м.кв
в т.ч. загальна площа мостіння - 16.8 м.кв
під ТС - 6.0 м.кв

## Умовні позначення:

- озеленення
- тротуарна плитка
- асфальтне покриття
- урна
- межа благоустрою ділянки розміщення ТС
- проектна ТС
- існуючі будівлі
- існуючі дороги
- підключення до мереж електропостачання

Директор ПП «АРХМАЙСТЕР» Горбачова Н.В

Архітектор Бойцова С.П
Кваліфікаційний сертифікат серія АР №000262

## Ситуаційний план 1:2000

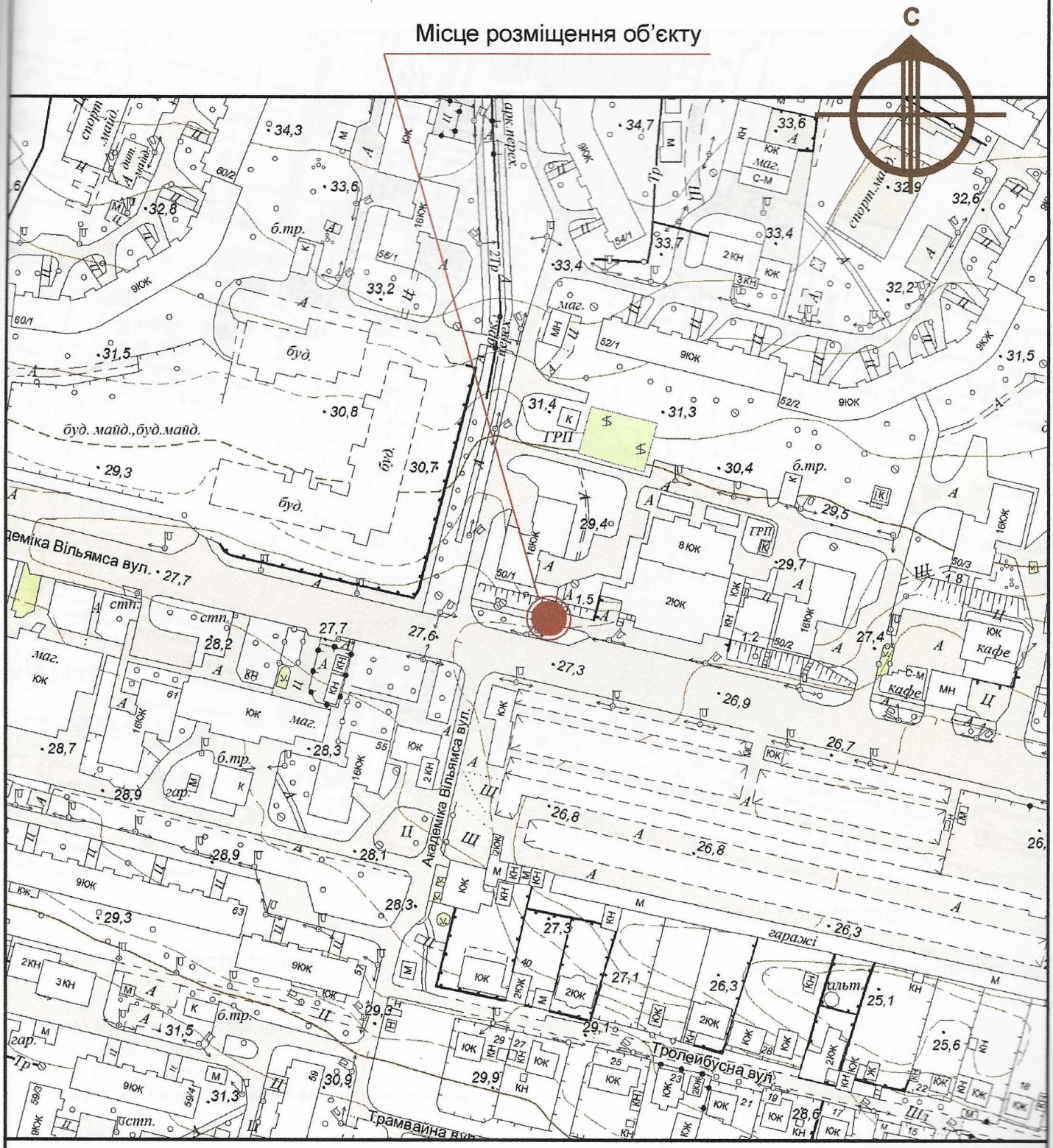


Директор ПП «АРХМАЙСТЕР» Горбачова Н.В

Архітектор Бойцова С.П

Кваліфікаційний сертифікат серія АР №000262