СТИСЛА ПОЯСНЮВАЛЬНА ЗАПИСКА

1. Група стаціонарних тимчасових споруд для здійснення підприємницької діяльності має торгівельні примщення для тимчасового перебування людей. За умовну позначку ±0.000 прийнятий рівень чистої підлоги ТС.
Ступень вогнестійкості - Ша.
Габарити павільйона прямокутної форми,
розміри у плані -18,0 м х 3,0 м.
Загальна площа ТС - 8,07 $м^2$; 8,07 $м^2$; 8,07 $м^2$; 8,07 $м^2$; 8,07 $м^2$; 8,07 $м^2$.
Площа твердого покриття – 54,0 $м^2$.
Внутрішня висота від рівня чистої підлоги складає - 2,6м.
Загальна висота складає - 3,2м.
Грунт заснування, до встановлення ТС, ретельно утрамбовується щебнем та укладається бетонна тротуарна плитка.
Стіни споруди запроектовані товщиною 100 мм із утеплювачем з мінеральної вати та обшивкою з обох сторін.
Обшивка стін по каркасу. Фасадне скління з вакуумними склопакетами, внутрішня обробка (стіни та стеля) – пластикова вагонка.
Підлога - дерев'яні дошки 40 мм по металевому каркасу з утеплювачем з мінераловатних плит та покриттям з негорючого матеріалу.
Покрівля - по металевим прогонам і решетуванню з покриттям листами оцинкованою покрівельною сталлю, з утеплювачем з мінераловатних плит, гідро- і пароізоляцією.

Зовнішня обробка:
поверхні стін - фасадне скління з вакуумними склопакетами, обшивка металевий лист для зовнішних робіт,
покрівля - оцинкована покрівельна сталь.

2. Тимчасова споруда підключається до мереж електропостачання згідно з діючими нормами та ТУ. Точка підключення - згідно з ТУ.
Опалення - електричне з встановленням навісних електро-конвекторів з регулюванням температури.
Освітлення приміщення виконується світильниками з люминісцентними лампами.
Розподільні мережі виконані проводами з мідними жилами, що прокладені у трубах та приховані в обшивці стін.
Захист мереж від дії струмів коротких замикань та перевантажень здійснюється автоматичними вимикачами щитка.

3. Благоустрій прилеглої території виконується згідно з планом благоустрою. Освітлення території передбачене світильником, що розміщується на головному фасаді над входом у ТС.

Директор ПП «АРХМАЙСТЕР» Кіслякова О.М

Архітектор Бойцова С.П
Кваліфікаційний сертифікат серія АР №002730

ЕСКІЗИ ФА

Головний фаса

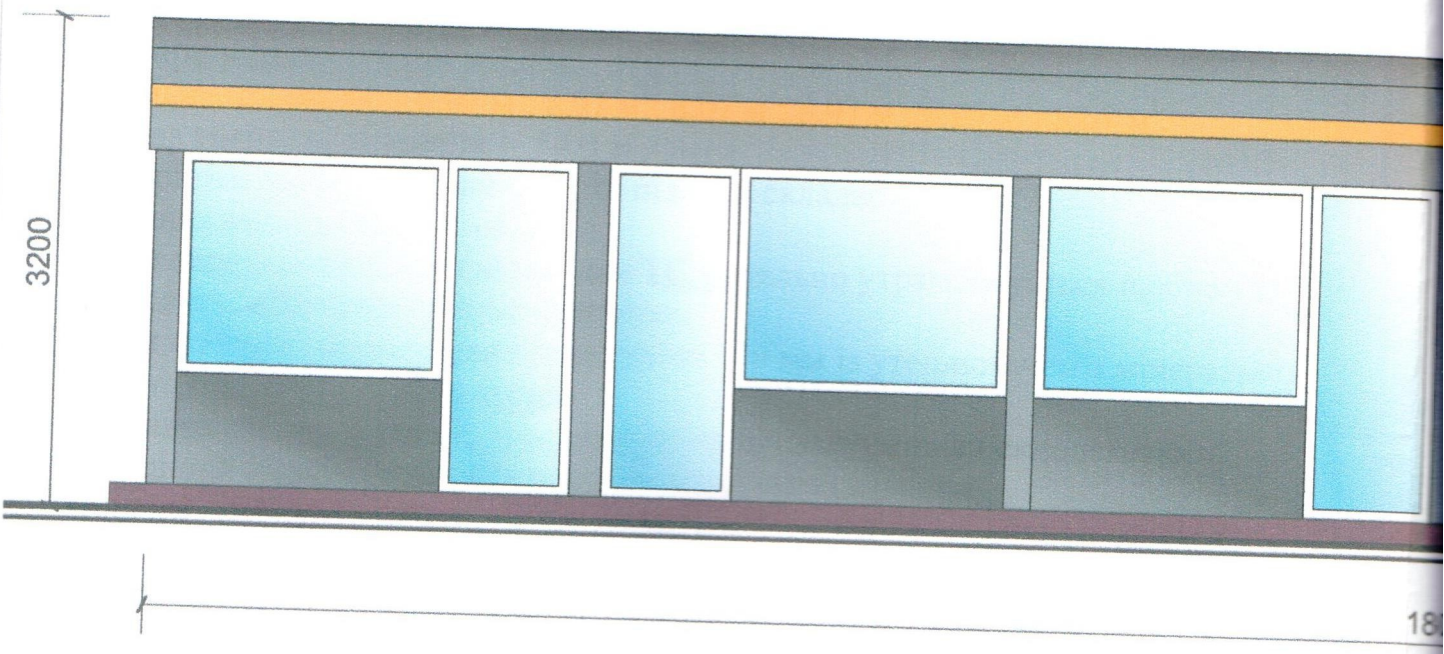

Бічний фасад Т

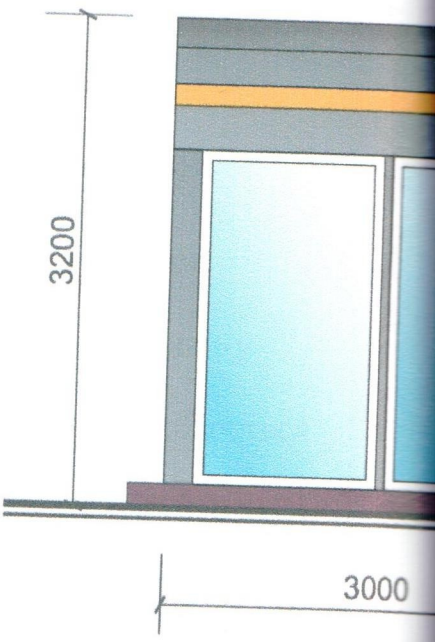

АСАДІВ ТС

ад ТС М 1:50

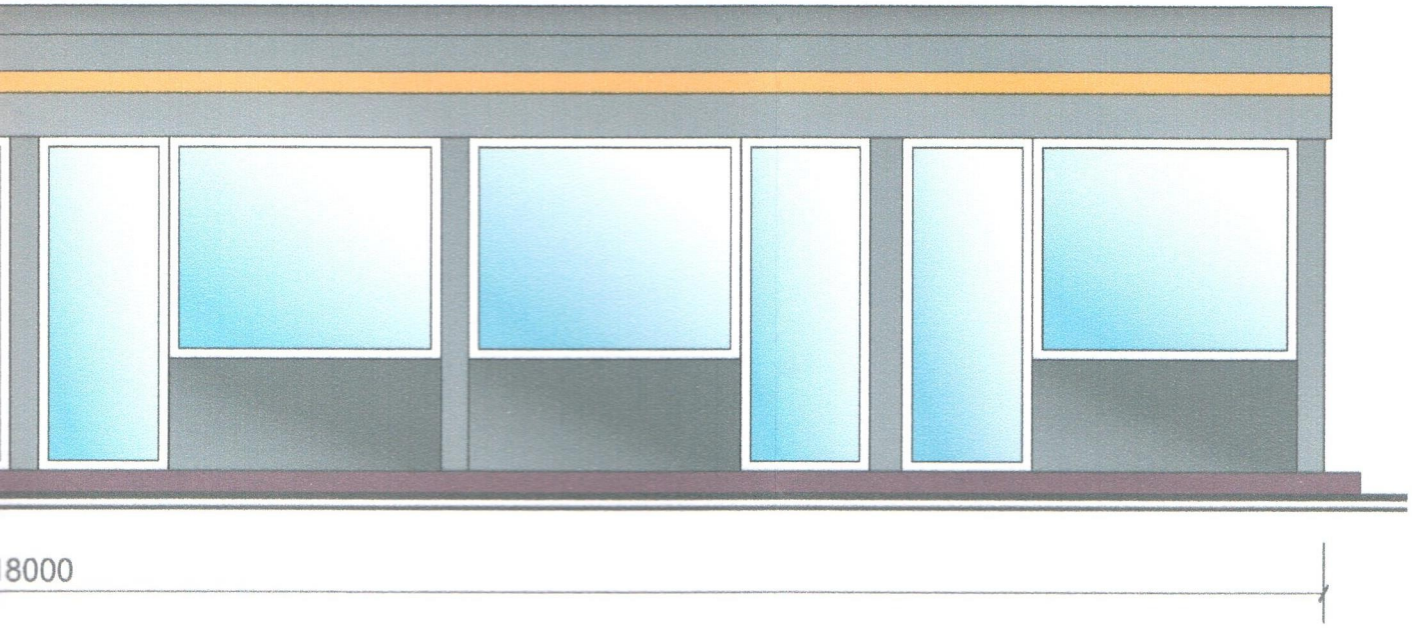

д ТС М 1:50

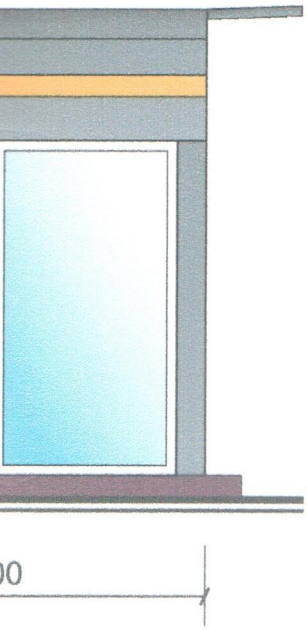

Директор ПП «АРХМАЙСТЕР» Кіслякова О. М.

Архітектор Бойцова С.П

Кваліфікаційний сертифікат серія АР №002730

План 7

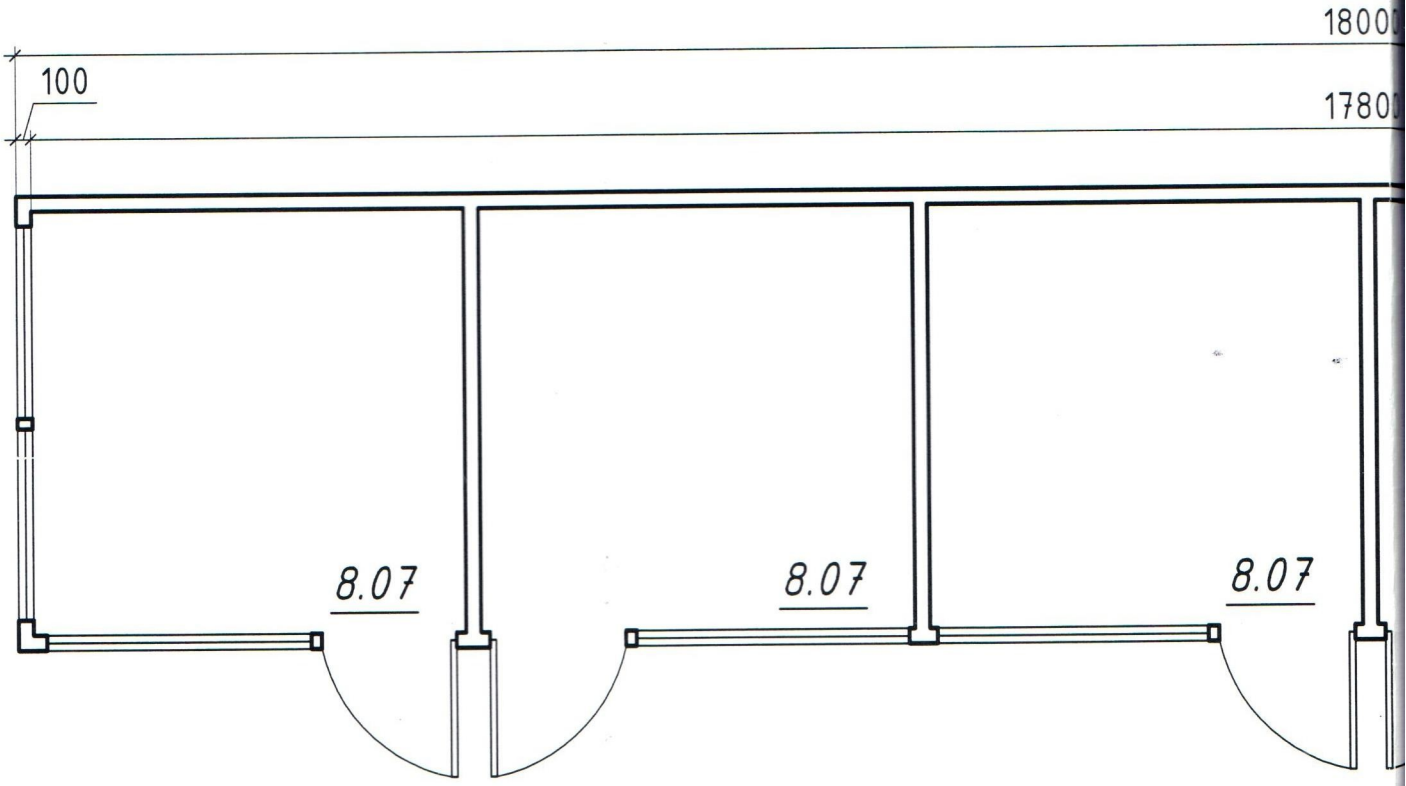

ТС М 1:50

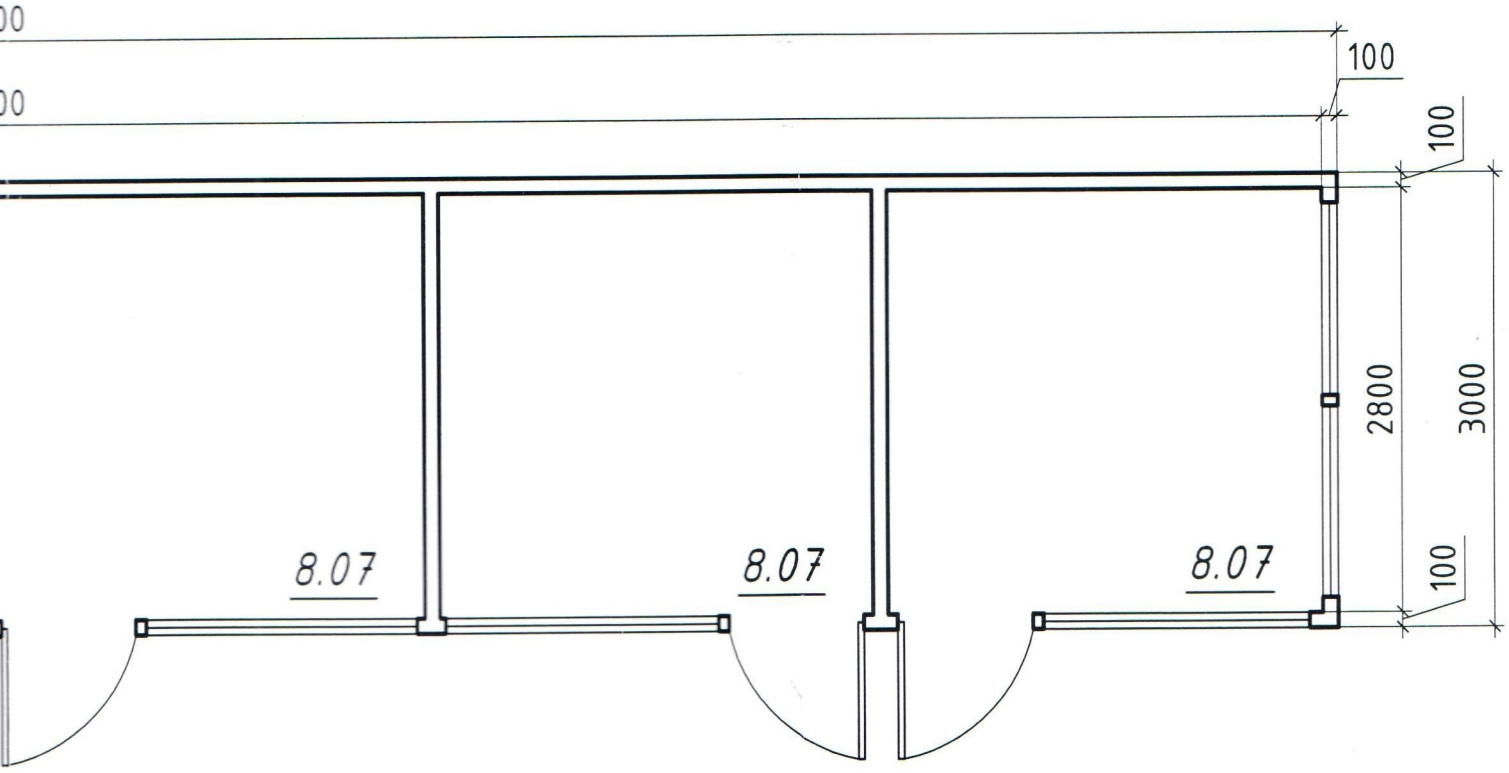

Директор ПП «АРХМАЙСТЕР» Кіслякова О.М

Архітектор Бойцова С .П

Кваліфікаційний сертифікат серія АР №002730

ПРИВАТНЕ ПІДПРИЄМСТВО "АРХМАЙСТЕР" Ідентифікаційний код 37355204 УКРАЇНА ОДЕСЬКА ОБЛАСТЬ МІСТО ОДЕСА

СХЕМА РОЗМІЩЕННЯ ТС М 1:200

Площа земельної ділянки згідно з документами на землекористування - землі міста

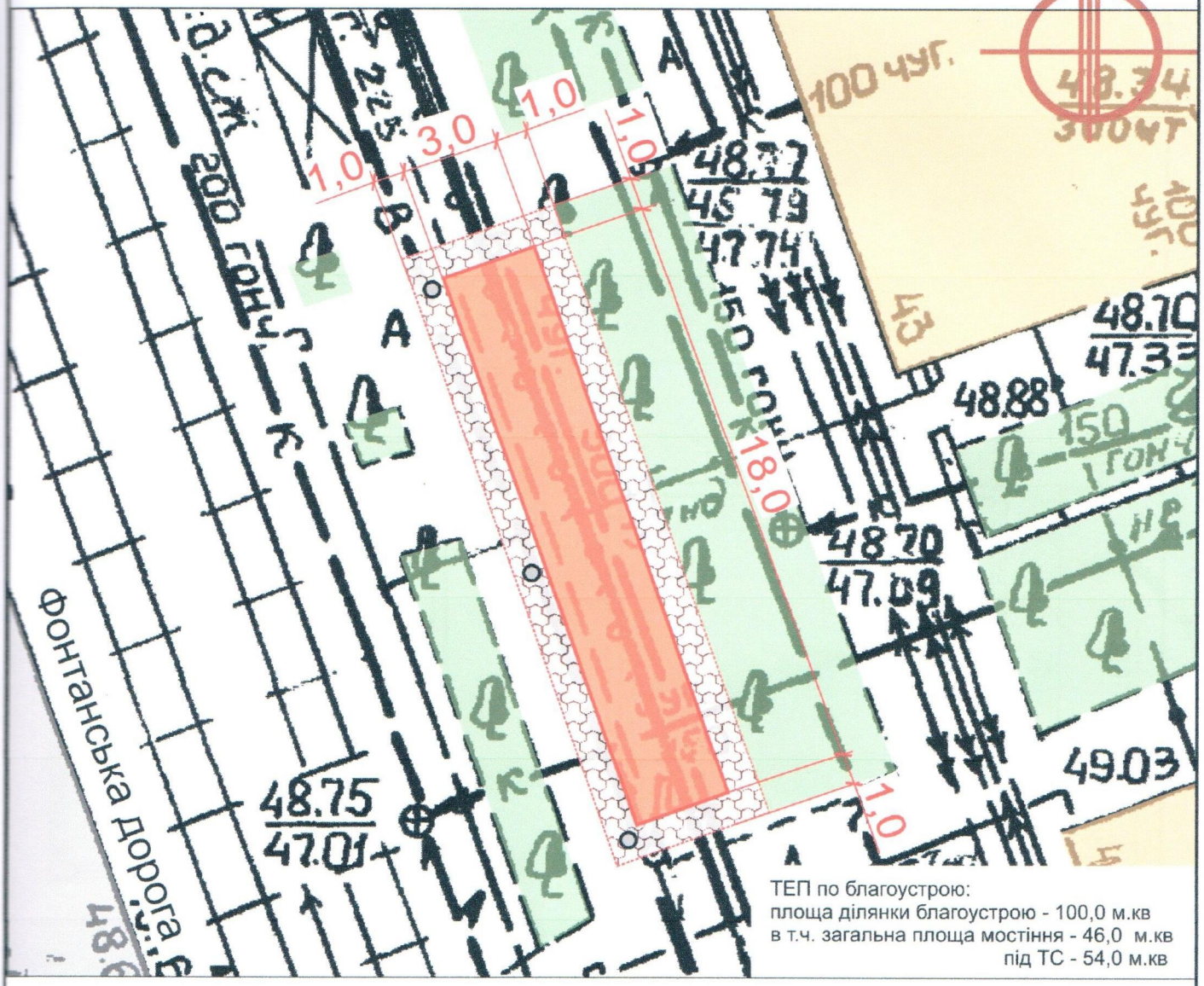

Умовні позначення:

- озеленення
- тротуарна плитка
- асфальтне покриття
- урна
- межа благоустрою ділянки розміщення ТС
- проектна ТС
- існуючі будівлі
- існуючі дороги
- підключення до мереж електропостачання

Директор ПП «АРХМАЙСТЕР» Кіслякова О.М

Архітектор Бойцова С.П

Кваліфікаційний сертифікат серія АР №002730

УКРАЇНА ОДЕСЬКА ОБЛАСТЬ ПРИВАТНЕ ПІДПРИЄМСТВО "АРХМАЙСТЕР" Ідентифікаційний код 37355

Ситуаційний план 1:2000

Місце розміщення об'єкту

Директор ПП «АРХМАЙСТЕР» Кіслякова О.М

Архітектор Бойцова С.П

Кваліфікаційний сертифікат серія АР №002730

ОДЕСЬКА ОБЛАСТЬ * ОДЕСА * УКРАЇНА * ПРИВАТНЕ ПІДПРИЄМСТВО "АРХМАЙСТЕР" Ідентифікаційний код 35050204