СТИСЛА ПОЯСНЮВАЛЬНА ЗАПИСКА

1. Стаціонарна тимчасова споруда для здійснення підприємницької діяльності має торгівельні приміщення для тимчасового перебування людей. За умовну позначку ±0.000 прийнятий рівень чистої підлоги ТС.
Ступень вогнестійкості - Ша.
Габарити павільйона, розміри у плані - 5,00м х 3,00м.
Загальна площа ТС - 15,00 $м^2$
Площа твердого покриття – 13,44 $м^2$
Внутрішня висота від рівня чистої підлоги складає - 2,70м.
Загальна висота складає - 3,20м.
Грунт заснування, до встановлення ТС, ретельно утрамбовується щебнем та укладається бетонна тротуарна плитка.
Стіни споруди запроектовані товщиною 100 мм із утеплювачем з мінеральної вати та обшивкою з обох сторін.
Обшивка стін по каркасу. Фасадне скління з вакуумними склопакетами, внутрішня обробка (стіни та стеля) – пластикова вагонка.
Підлога - дерев'яні дошки 40 мм по металевому каркасу з утеплювачем з мінераловатних плит та покриттям з негорючого матеріалу.
Покрівля - по металевим прогонам і решетуванню з покриттям листами оцинкованою покрівельною сталлю, з утеплювачем з мінераловатних плит, гідро- і пароізоляцією.

Зовнішня обробка:
поверхні стін - фасадне скління з вакуумними склопакетами, обшивка металевий лист для зовнішних робіт,
покрівля - оцинкована покрівельна сталь.

2. Тимчасова споруда підключається до мереж електропостачання згідно з діючими нормами та ТУ. Точка підключення - згідно з ТУ.
Опалення - електричне з встановленням навісних електро-конвекторів з регулюванням температури.
Освітлення приміщення виконується світильниками з люминісцентними лампами.
Розподільні мережі виконані проводами з мідними жилами, що прокладені у трубах та приховані в обшивці стін.
Захист мереж від дії струмів коротких замикань та перевантажень здійснюється автоматичними вимикачами щитка.

3. Благоустрій прилеглої території виконується згідно з планом благоустрою. Освітлення території передбачене світильником, що розміщується на головному фасаді над входом у ТС.

ФОП ГОРБАЧОВ О.О. Горбачов О.О.
(інн. 3136613771)

Архітектор Бойцова С.П
Кваліфікаційний сертифікат серія АА №002730

ЕСКІЗИ ФАСАДІВ ТС

Головний фасад ТС М 1:50

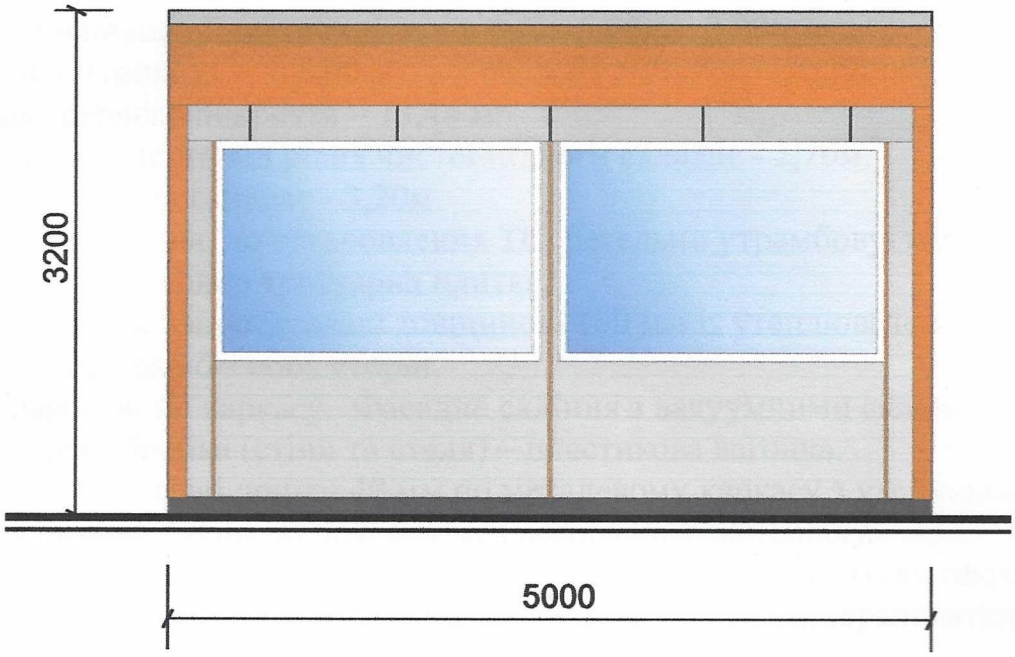

Бічний фасад ТС М 1:50

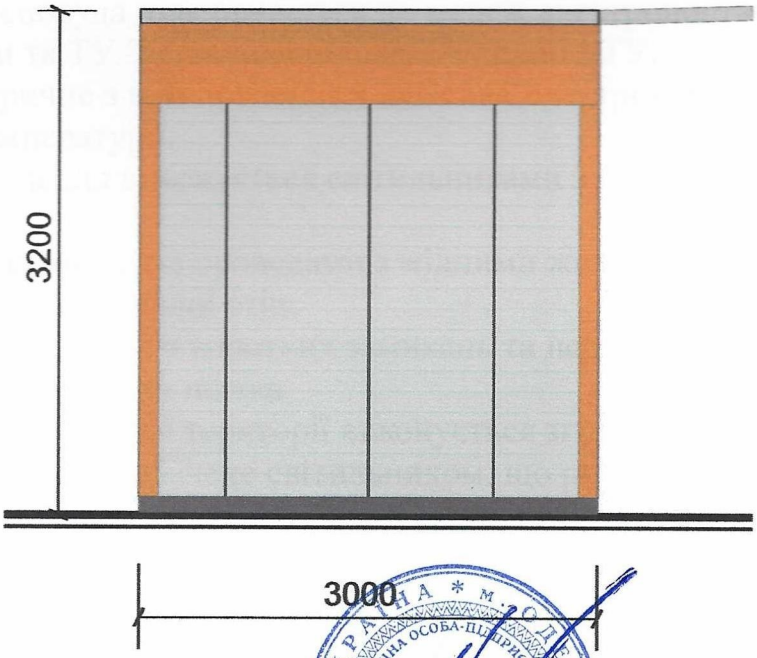

ФОП ГОРБАЧОВ О.О.
(инн. 3136613771)

Горбачов О.О.

Архітектор
Кваліфікаційний сертифікат серія АА №002730

Бойцова С.П

План ТС М1:50

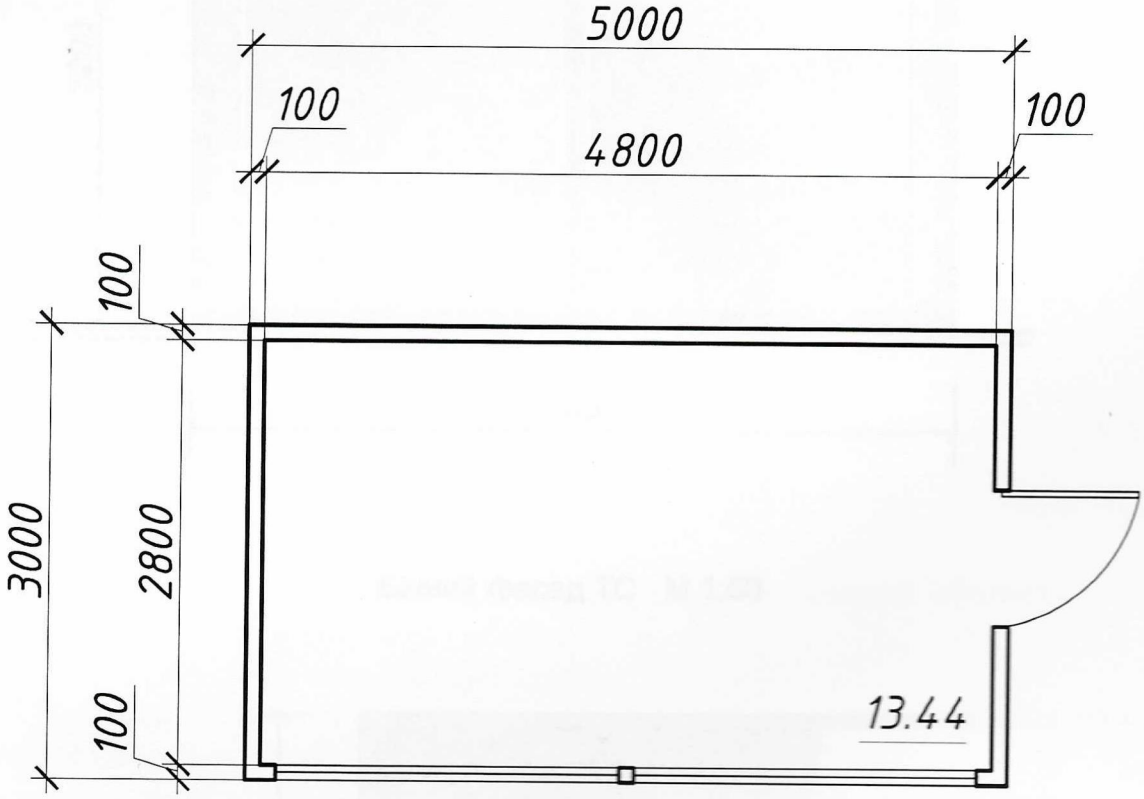

ФОП ГОРБАЧОВ О.О.
(інн. 3136613771)

Горбачов О.О.

Архітектор
Кваліфікаційний сертифікат серія АА №002730

Бойцова С.П

СХЕМА РОЗМІЩЕННЯ ТС М 1:200

Площа земельної ділянки згідно з документами на землекористування - землі міста

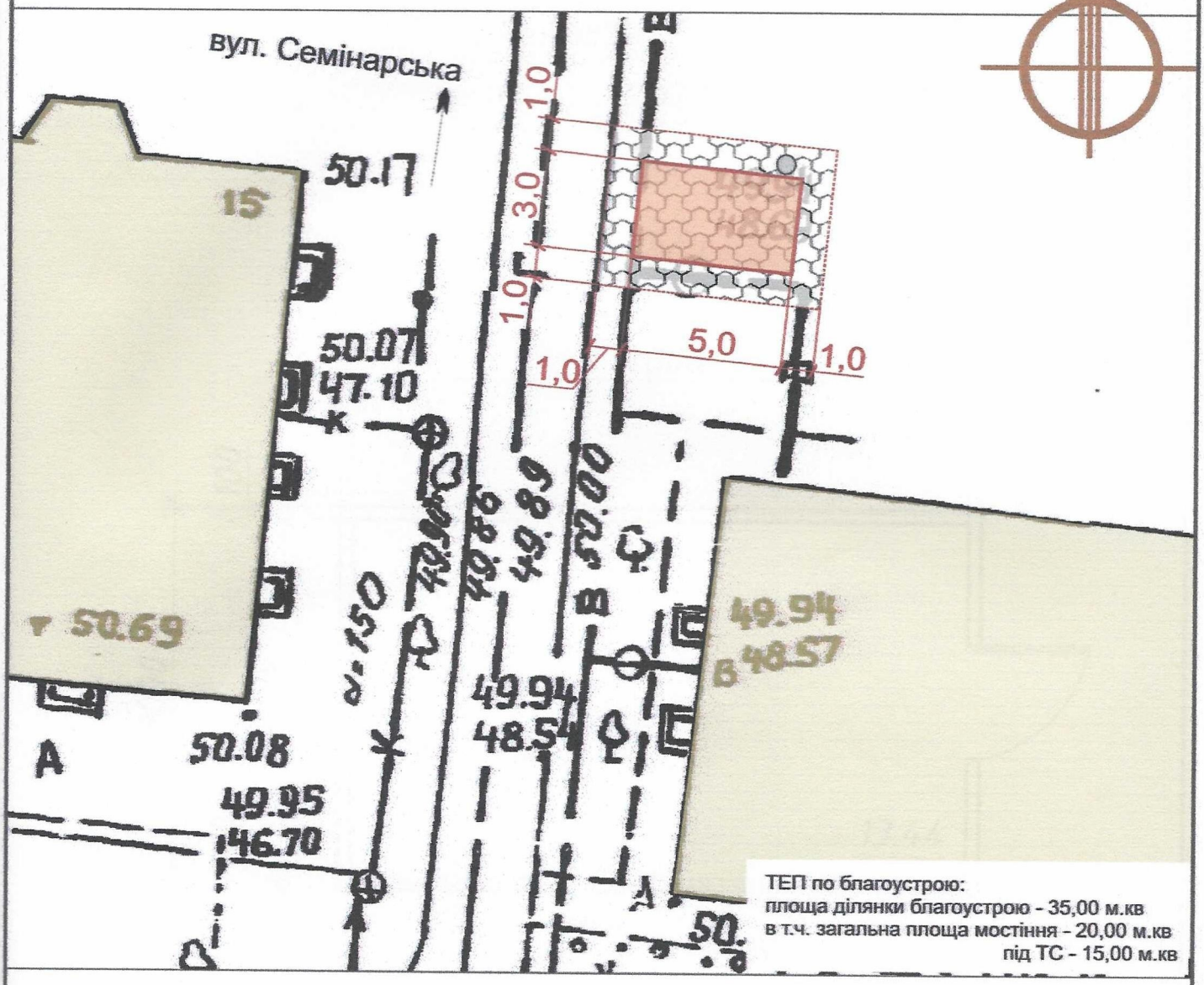

Умовні позначення:

- тротуарна плитка
- асфальтне покриття
- урна
- межа благоустрою ділянки розміщення ТС
- проектна ТС
- існуючі будівлі
- існуючі дороги
- підключення до мереж електропостачання

ФОП ГОРБАЧОВ О.О.
(інн. 3136613771)

Горбачов О. О.

Архітектор
Кваліфікаційний сертифікат серія АА №002730

Бойцова С.П.

Ситуаційний план 1:2000

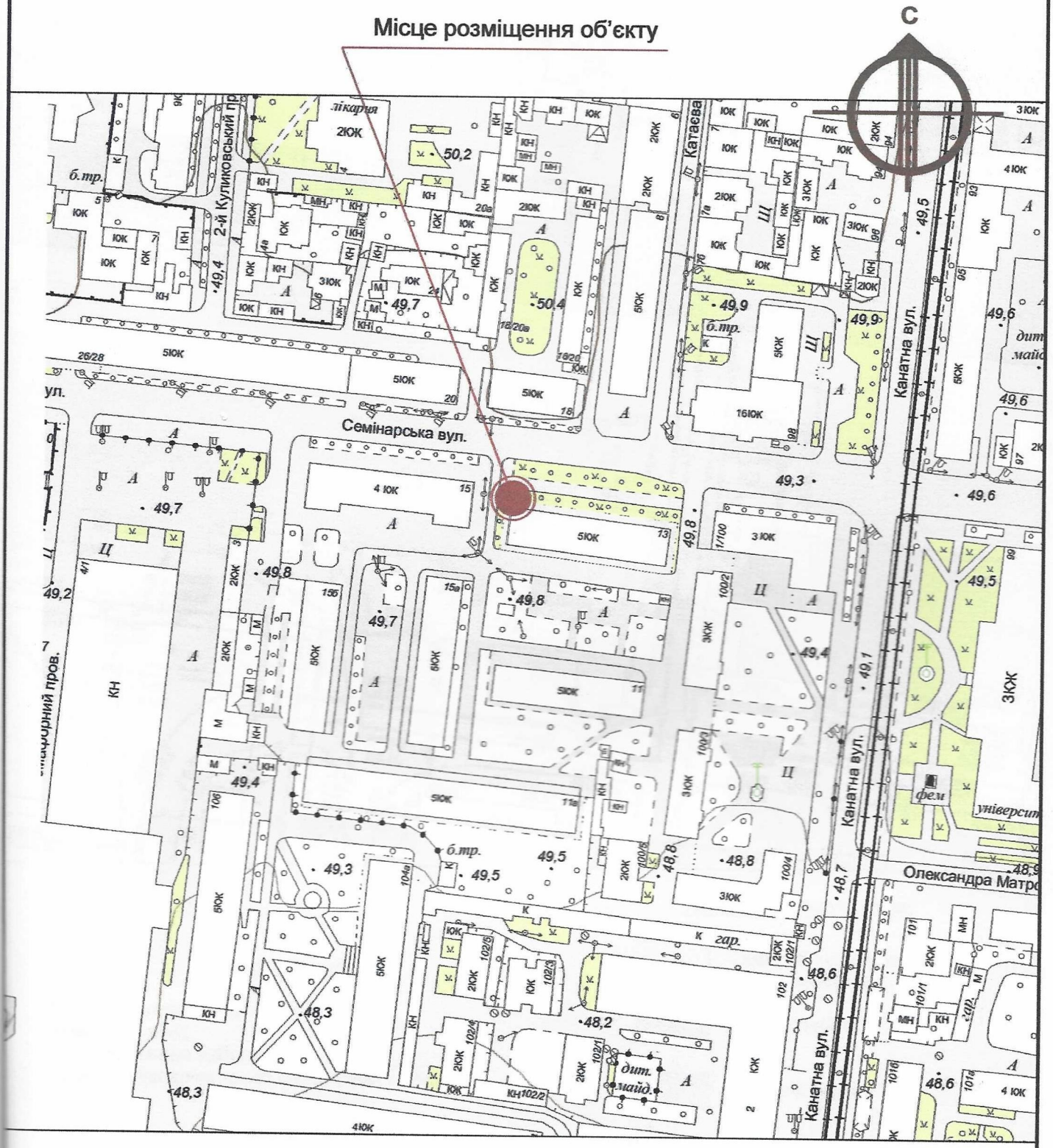

ФОП ГОРБАЧОВ О.О.
(інн. 3136613771)

Горбачов О.О.

Архітектор
Кваліфікаційний сертифікат серія АА №002730

Бойцова С.П